walraven

BIS Schienenträgerklammer – WM3 (ev)

(G 40 15)

Befestigung an Stahlträgern

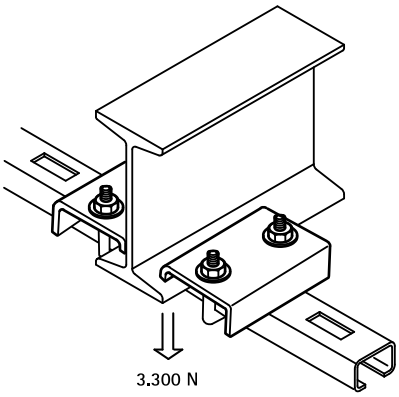

Vorteile und Eigenschaften

- zur Befestigung an Stahlträgern ohne Schweißen oder Bohren
- pro Befestigungspunkt immer 2 Trägerklammern verwenden
- Material: Stahl
- elektrolytisch verzinkt

Art.Nr.	A (mm)	L	B (mm)	Für Schiene	$F_{a,z}$ (N)	VPE 1	Gew / 1 Einh (g)
6585003	< 20	118 mm	50	WM3	3.300	50	312

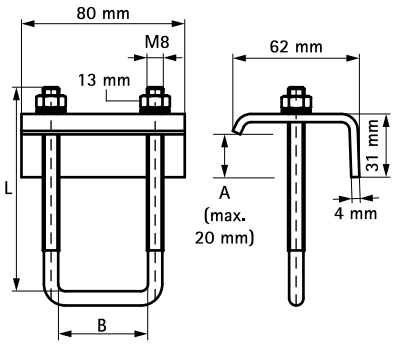

Kombination mit

BIS Montageschiene - WM3 (sv)